TECHNIK RIDER / TECHNICAL RIDER

KÜNSTLER / ARTIST: Kollektiv Kowalsky

BÜHNE VERTEILUNG / STAGE PLOT

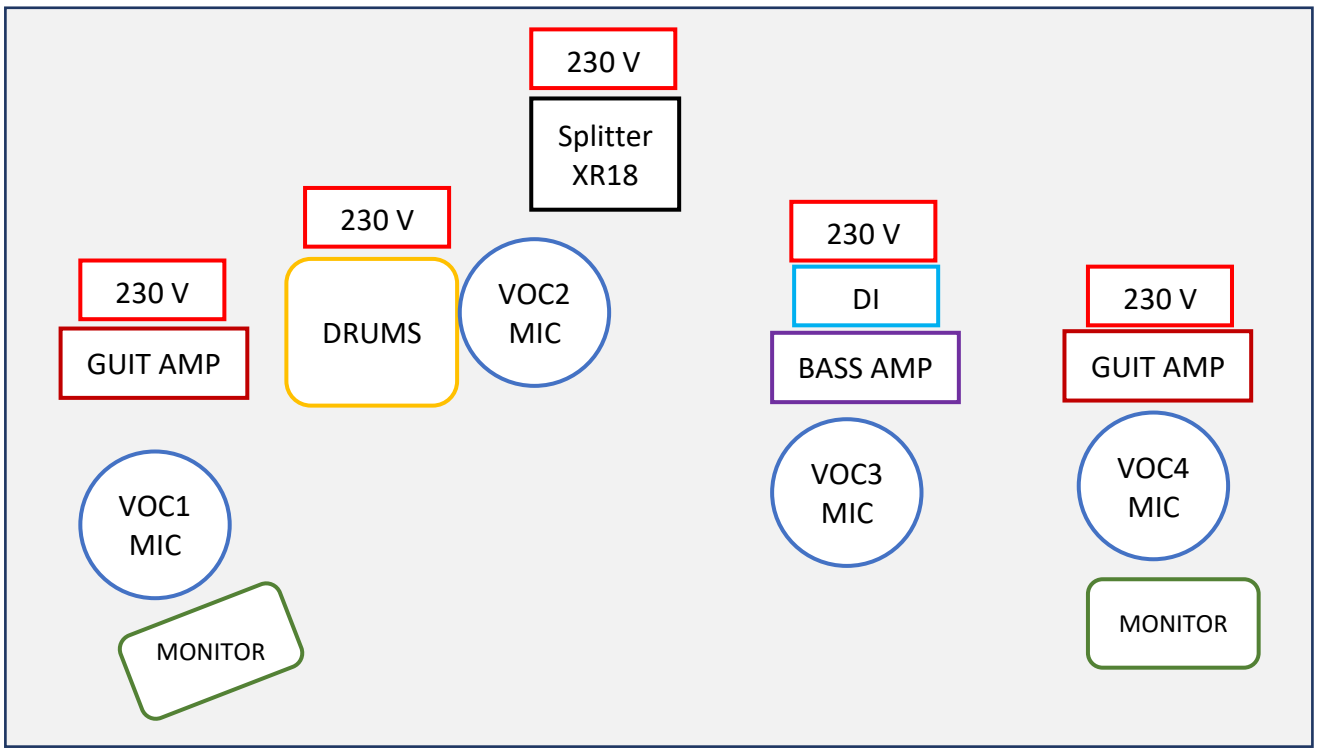

BÜHNE VORNE / STAGE FRONT

BACKLINE

- Guit 1: Framus Ruby Riot I (30 Watt Vollröhre, Combo)
- Guit 2: Fender Hot Rod Deluxe IV (40 Watt Vollröhre, Combo)
- Bass: Traynor YBA 200-B (200 Watt Vollröhre, DI-Ausgang), FMC 2123 B (Bassbox)

TECHNIK RIDER / TECHNICAL RIDER

KÜNSTLER / ARTIST: Kollektiv Kowalsky

INPUT LIST

NR.	INTRUMENT	MIC/DI	INFO
1	Drums: Bassdrum		
2	Drums: Snare		
3	Drums: Overhead		
4	Drums: Hängetom		
5	Drums: Standtom		
6	Guit 1		
7	Guit 2		
8	Bass	DI	DI-Ausgang am Amp
9	-		
10	Voc 1		Main-Voc
11	Voc 2		
12	Voc 3		
13	Voc 4		

Hinweis:

Die Mikrofonierung/DI-Signal läuft in unsere Splitter, die wir mitbringen.
Dort geht eine XLR-Schlange mit männlichen Enden für das FOH ab.
Die Kabelenden sind entsprechend der Tabelle oben nummeriert.

Schlagzeuger und Bassist spielen mit In-Ear-Monitoring, das von unserem Mixer abgeht. **Beide Gitarristen benötigen** jeweils ein **Wedge**, das wir an unseren Mixer anschließen. Wir **mischen** also unser **Monitoring selbst**.